レインボーカップ2011（秋）　県北予選

1 唐沢・長津（フレーム’93・フレーム’93）
2 高橋・戸田（アプライド・アプライド）
3 菜花・加藤（高萩ボニー・高萩ボニー）
4 大村・檜山（フレーム’93・フレーム’93）
5 細谷・大関（アプライド・エーステニスアカデミー）
6 会沢・蛯原（SPLASH・日立ホワイトTC）
7 石川・松本（パールショット・城東フレンズ）

1 28
2 29
3 44 A

8 横塚・長山（パールショット・MS）
9 田中・小島（スティング・スティング）
10 杉原・石井（ミセスY.C・日立ホワイトTC）
11 太田・田山（トパーズ・神崎テニス）
12 越坂・町田（グレイセス・日立ホワイトTC）
13 宮尾・梶山（東海レディース・東海レディース）
14 大内・鈴木（フレーム’93・シープルTC）

4 30
5 31
6 45 B

15 水島・石井（Andy・城東フレンズ）
16 名畑・渡辺（スティング・スティング）
17 小川・平（東海レディース・ウィズビー）
18 常盤・中村（小川テニス・エーステニスアカデミー）
19 平野・飛田（フレーム’93・フリーショット）
20 武田・小沢（高萩ボニー・高萩ボニー）
21 河野・久光（フリー・池の川TC）

7 32
8 33
9 46 C

22 今橋・逸見（アクティヴ・D-mix.）
23 成瀬・根本（ZTC・フレッシュ＆さわやか）
24 塩幡・浅野（城東フレンズ・水戸グリーンTC）
25 三浦・永島（神崎テニス・トパーズ）
26 渡辺・大塚（ミセスY.C・ミセスY.C）
27 菅原・竹田（グレイセス・TTF）
28 関・小林（水戸フリー・トパーズ）

10 34
11 35
12 47 D

29 鹿志村・軍　司（グレイセス・Andy）
30 渡　辺・宮　崎（フリー・笠松フレンズ）
31 大曽根・大久保（パールショット・デビール）
32 赤　津・福　本（シープルTC・グレイセス）
33 三　瓶・根　本（池の川TC・山吹レディース）
34 柳　田・坂　井（ラビッツ・高萩ボニー）
35 黒　沢・横須賀（PRIDE・PRIDE）

36 川　上・小　林（ファニーフレンズ・Coffee）
37 鶴　田・佐　藤（日立ホワイトTC・日立ホワイトTC）
38 沓　澤・中　山（QUEEN・QUEEN）
39 五月女・米　田（城南TC・城南TC）
40 大　森・木　村（Andy・サンフィート）
41 岩　崎・斉　藤（ペパーミント・ウィズビー）
42 中　林・京　谷（高萩ボニー・高萩ボニー）
43 鈴　木・比　佐（スティング・スティング）

44 桜　井・秋　山（ブルーマリン・D-mix.）
45 木　村・鳥　澤（SNTC・プリン）
46 尾　又・桜　庭（デビール・東海レディース）
47 上　村・内　田（グレイセス・水戸グリーンTC）
48 佐　川・石　川（ペパーミント・ルネサンス）
49 久　語・濱　田（TTF・池の川TC）
50 斉　藤・桜　井（水戸フリー・山吹レディース）
51 横　塚・大　塚（エーステニスアカデミー・エーステニスアカデミー）
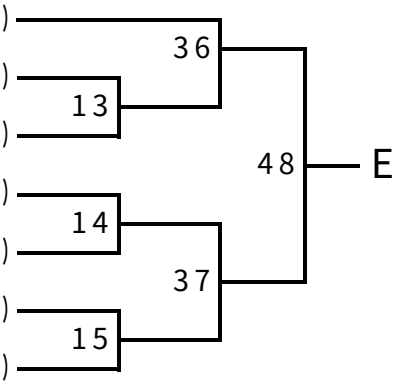
52 前　田・金　子（東海レディース・スマイルショット）
53 平　戸・前　川（水戸フリー・水戸フリー）
54 高　橋・　塙（ミセスY.C・エーステニスアカデミー）
55 小　島・宇留野（水戸フリー・水戸フリー）
56 江　沼・佐　藤（東海レディース・東海レディース）
57 宮　﨑・塚　田（サンフィート・サンフィート）
58 河　又・吉　田（エーステニスアカデミー・ペパーミント）
59 川　上・　槙（東海レディース・ファニーフレンズ）